OKFF	Oberkante Fertigfussboden / Sol fini
LW	Durchgangsweite / largeur vide de passage
LH	Durchgangshöhe / hauteur vide de passage
H	Anlagenhöhe / hauteur de l'installation
	Hinweise / Remarque
X	Laut EN 16005 / DIN 18650 Bau- und Pruefgrundsetzen fuer autom. Tueren darf dieses Mass nur 4 - 8 mm betragen. Selon DIN 16005 / 18650 et prescription pour portes automatiques, cette mesure doit se situer entre 4 et 8 mm

Pro Green ES 400 PRO	Gewicht / Poids
1-flügelig / 1-vantail LW 800 - 3000 B min. = 2 x LW + 233 (mit Seitenteil / mit Pfostenbreite 121mm) (avec partie fixe / avec largeur poteau 121mm)	1-flügelig / 1-vantail ES 400 PRO 1 x 250 kg
2-flügelig / 2-vantaux LW 1000 - 3000 B min. = 2 x LW + 207 (mit Seitenteil / ohne Pfostenbreite) (avec partie fixe / sans largeur poteau)	2-flügelig / 2-vantaux ES 400 PRO 2 x 200 kg

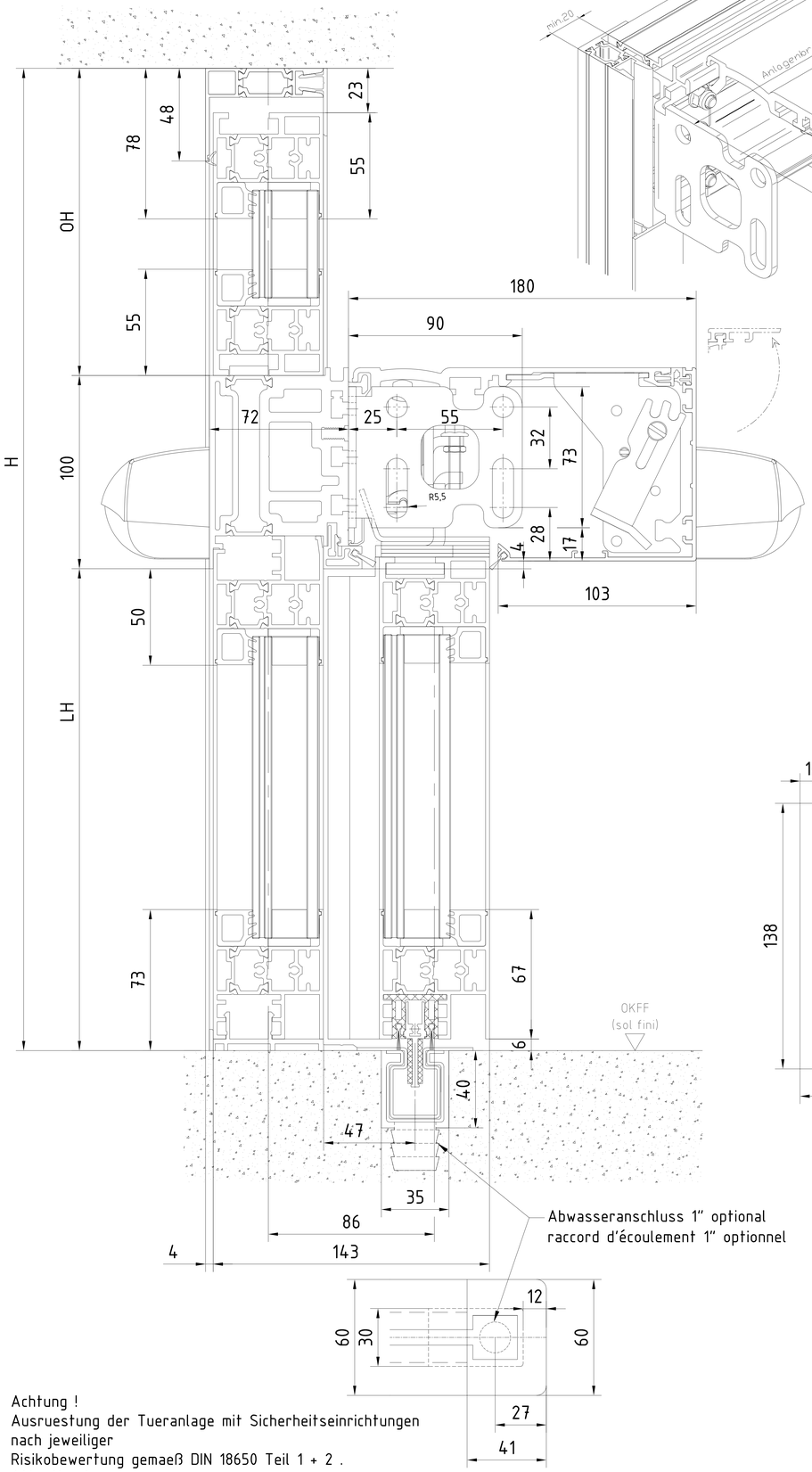

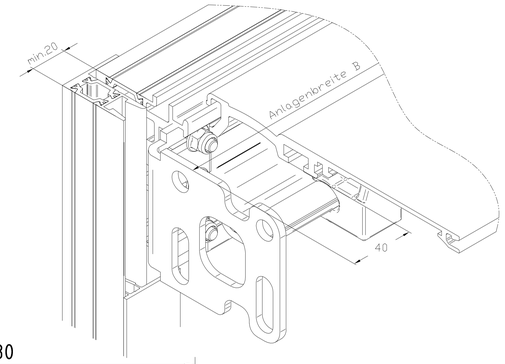

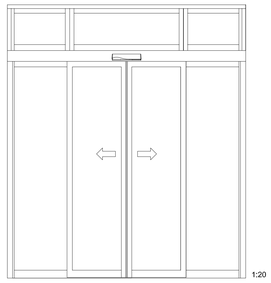

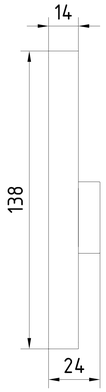

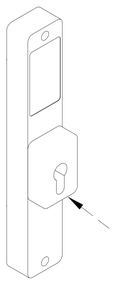

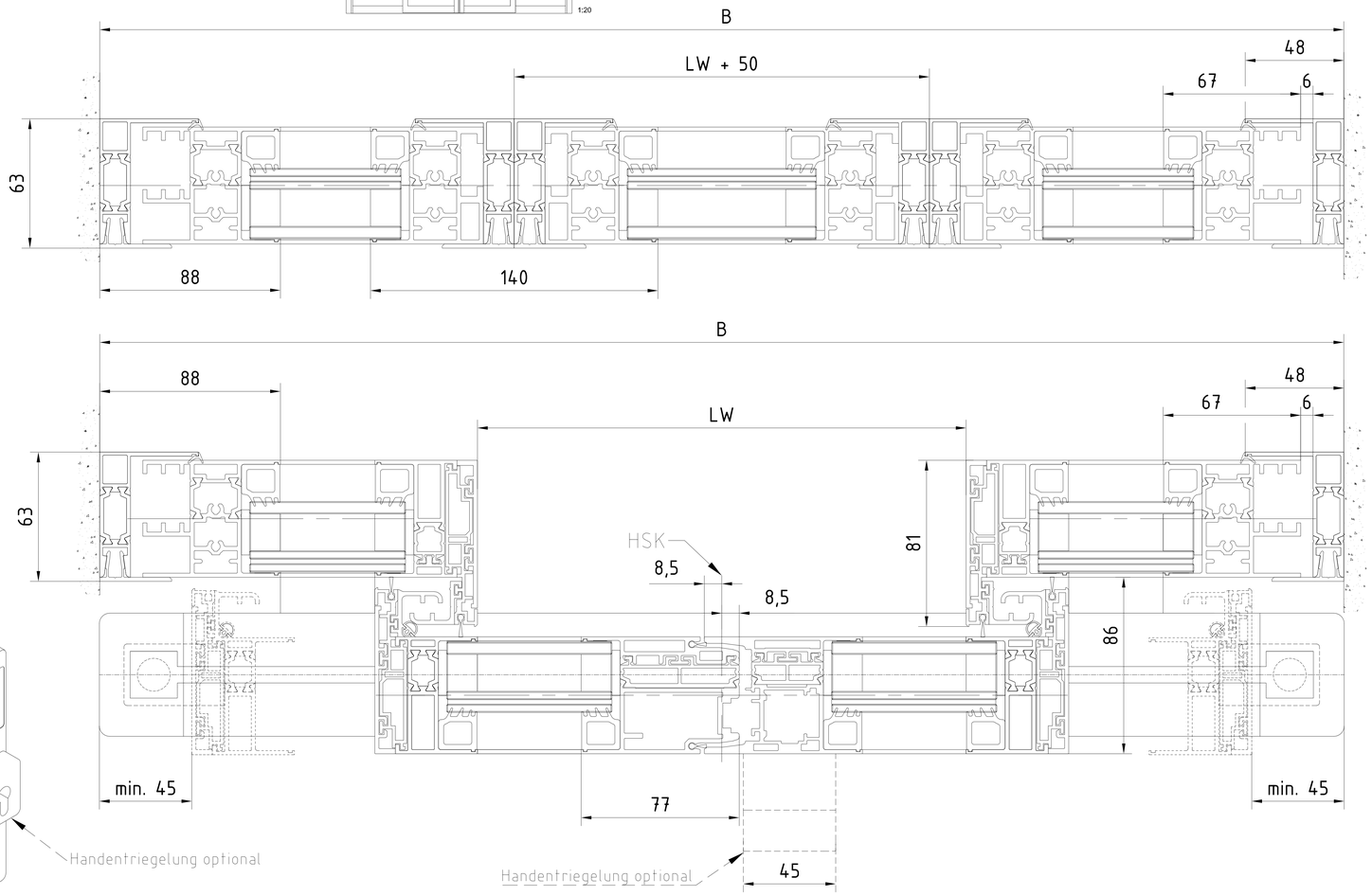

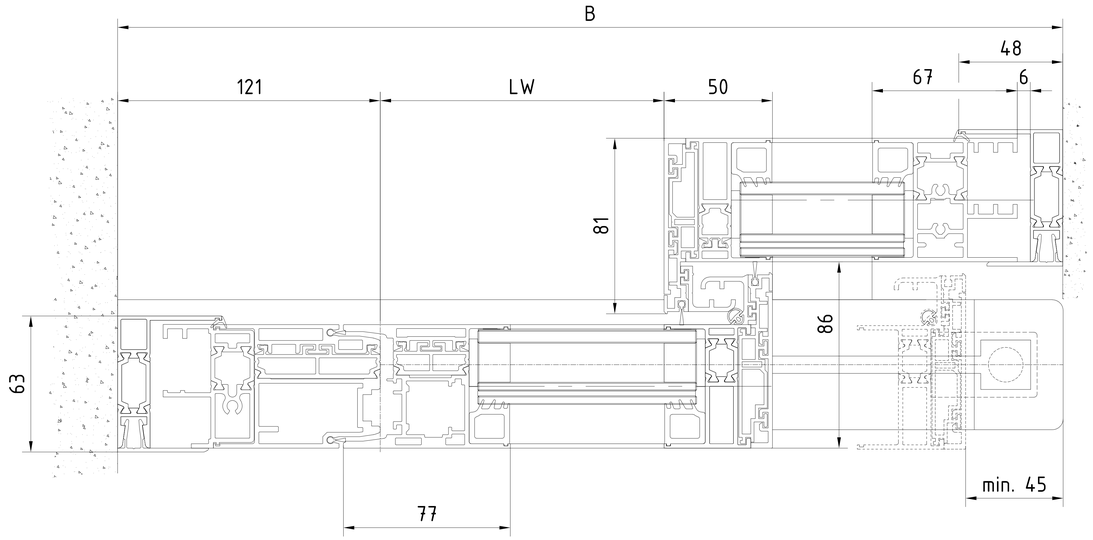

Achtung !
Ausruestung der Tueranlage mit Sicherheitseinrichtungen
nach jeweiliger
Risikobewertung gemaeß DIN 18650 Teil 1 + 2 .
Attention !
les équipements de sécurité de la porte automatique
doivent correspondre à l'analyse de risques selon la norme
DIN 18650

Auf sichere Verschraubung achten!
Im Mauerwerk mit den in
der Dokumentation vorgegebenen
Verankerungen arbeiten.

Handentriegelung (Déverrouillage manuel)
Einsetzbare Profilzylinder (Cylindre à profil européen utilisable)
Profilzylinder (Cylindre profil européen 17 mm) 35 x 70mm nach DIN 18252 P2BZ
Profil-Halbzylinder (Demi cylindre profil européen 17 mm) 35 x 10 nach DIN 18252
für Betätigung auf Innenseite (Pour actionnement depuis l'intérieur)
KABA star Rundzylinder (cylindre rond) D=22, Typ 1515, 32,5 x 72,5mm,
Ausführung (Exécution) AW2 nach (selon) EN 1303
Halbzylinder rund (Demi cylindre rond) 32,5/10 (CH)
für Betätigung auf Innenseite (Pour actionnement depuis l'intérieur)

3				Datum/Date	Name	Werkstoff/Material	© dormakaba GmbH+Co KG (DE) Ennepetal
2				Bearb/Drawn 08.2023	Wenzel		Ausgabe/Issue
1				Gepr/Checked			Format A0
LN No.	Änderungs-Nr. Change No.	Datum/Date	Name	Norm/Standard			Ersatz/Replacem.

dormakaba | Maßstab/Scale 1:1 | ES PROLINE
Schiebetuer Pro Green RC2_RC3 ISO 34
porte coulissante Pro Green RC2_RC3 ISO 34
ISO Verglasung - mit Seitenteil - Unterflurführung
verre isolant - avec partie fixe - rail de sol encastré

Zeichnungs-Nr/Drawing-No 257636-00-6-60 | Var. 00 | Art/Typ | Zust/Cond | Blatt/Sheet 1 von/of 1

"Vorlage zur Verwendung nur im Auftrag und innerhalb bestehender Geschäftsverbindung bzw. mit ausdrücklicher Zustimmung. Zuwiderhandlungen verpflichten zu Schadensersatz. Es gelten unsere AGB in der jeweiligen Fassung."

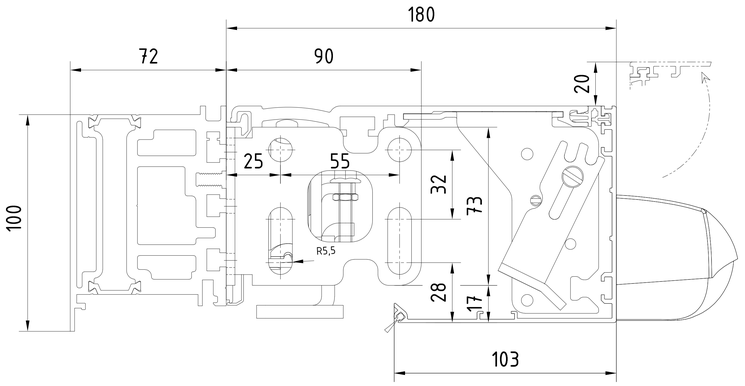

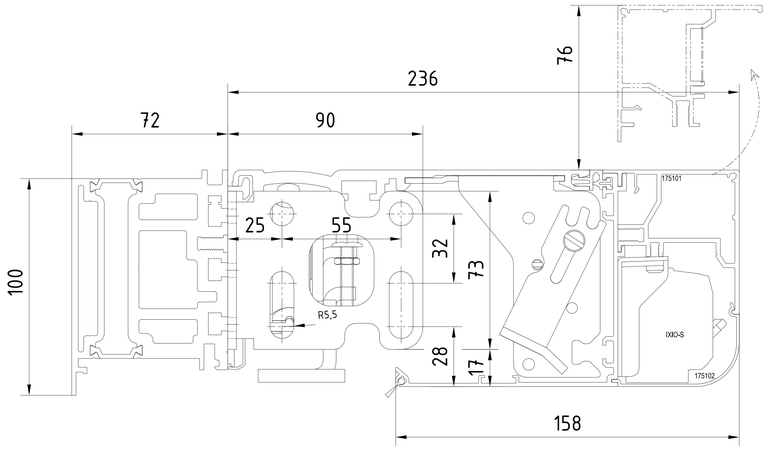

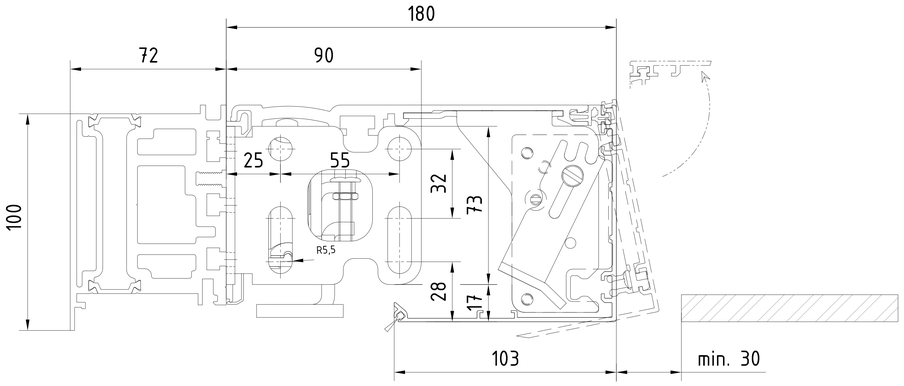

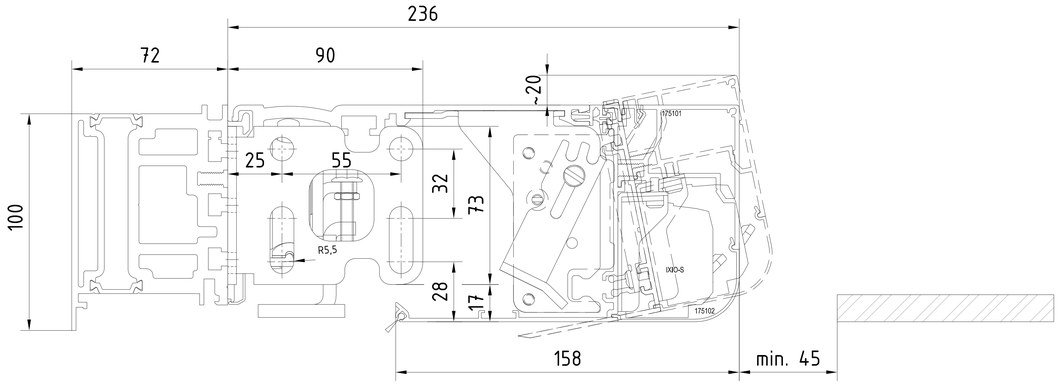

Abnehmbare Antriebsblende
Habillage intérieur amovible

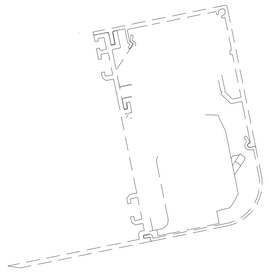

Abnehmbare Antriebsblende
Habillage intérieur amovible

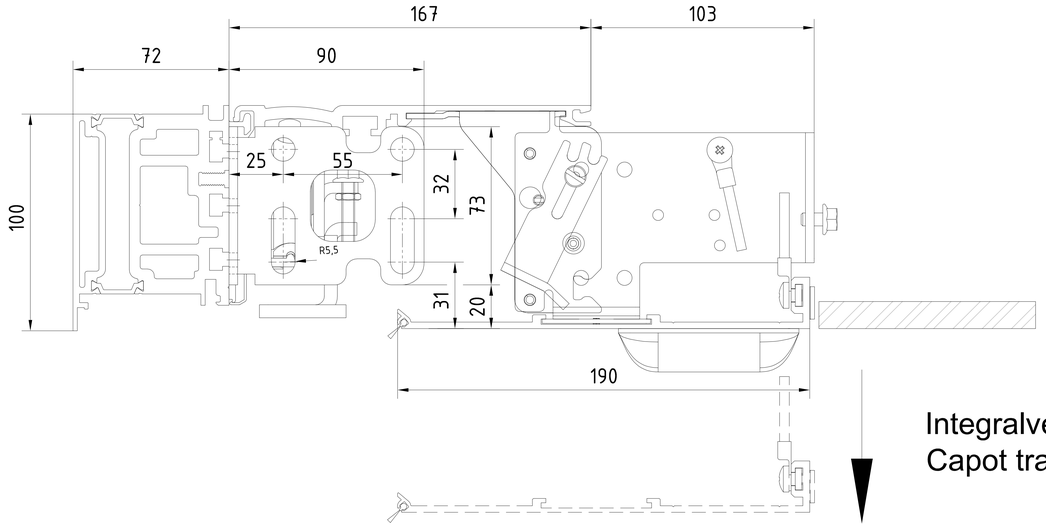

Integralverkleidung
Capot trappe

3				Datum/Date	Name	Werkstoff/Material	© dormakaba GmbH+Co.KG (DE) Ennepetal
2			Bearb/Drawn	08.2023	Wenzel		Ausgabe/Issue
1			Gepr/Tested				Format A0
LFd Change No	Datum/Date	Name	Norm/Stand				Ersatz/Replacem

dormakaba 1:1

Zeichng-Nr/Drawing-No: 257636-00-6-60 | Var: 00 | Art/Typ/Cat/Cond | Blatt/Sheet 1 von/of 1

ES PROLINE
Schiebetuer Pro Green RC2_RC3
porte coulissante Pro Green RC2_RC3
Antriebsverkleidung / capots de mécaniques

"Weitergabe sowie Vervielfältigung dieser Unterlage, Verwertung und Mitteilung ihres Inhalts sind nicht gestattet soweit nicht ausdrücklich zugestanden. Zuwiderhandlungen verpflichten zu Schadensersatz. Copyright dormakaba Deutschland GmbH, D-Ennepetal (Gesellschaft mit beschränkter Haftung)"

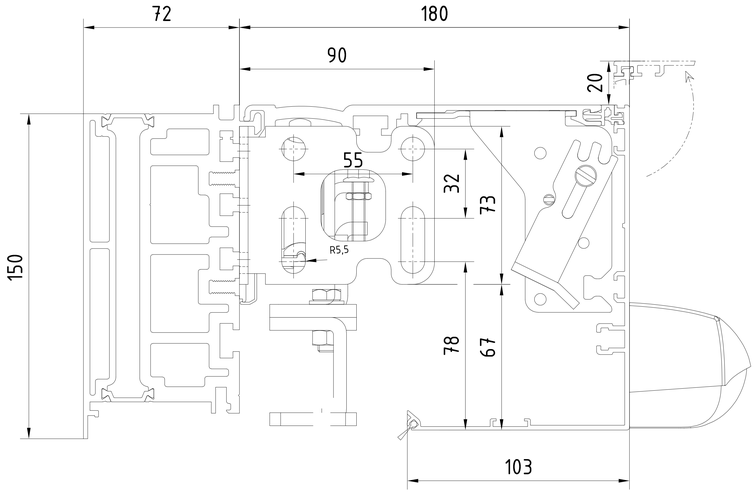

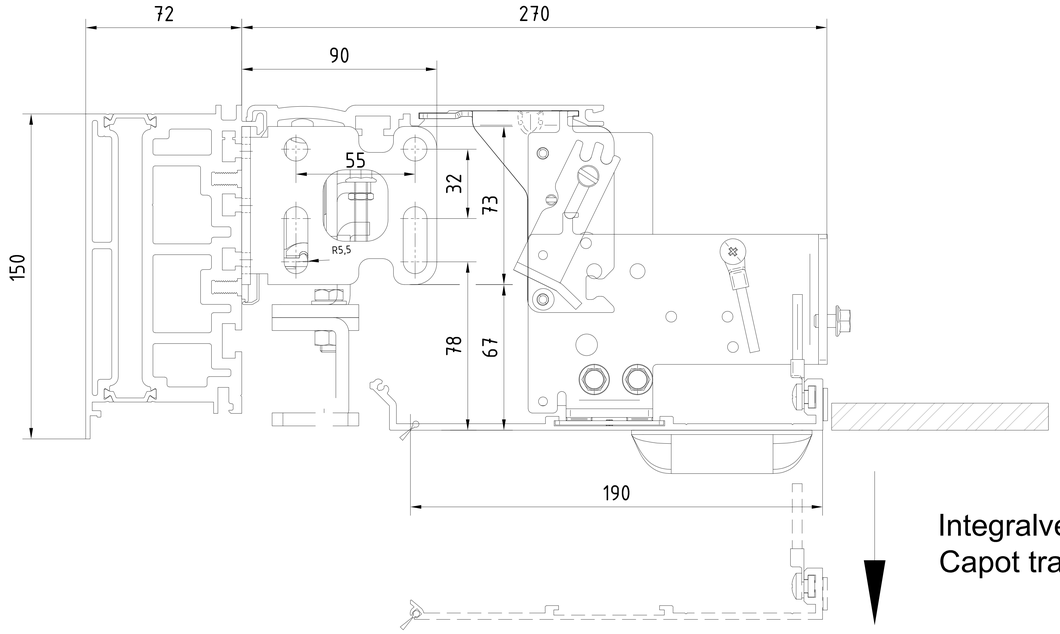

Integralverkleidung
Capot trappe

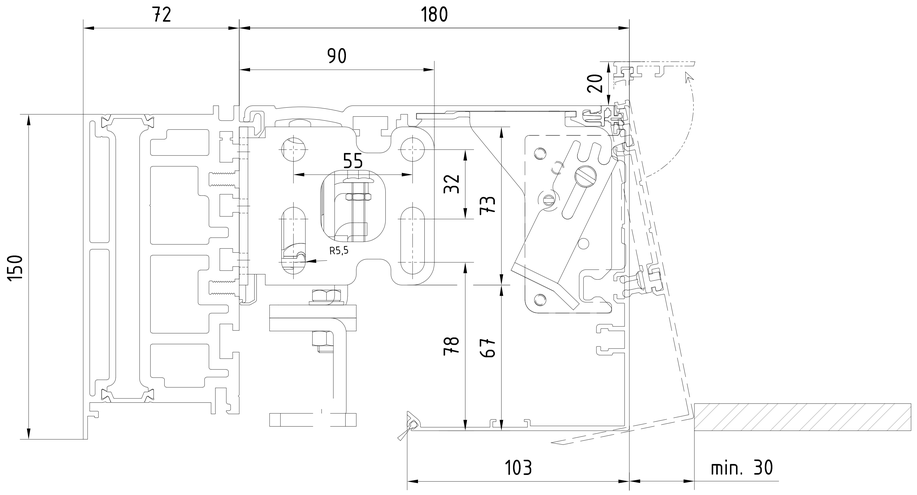

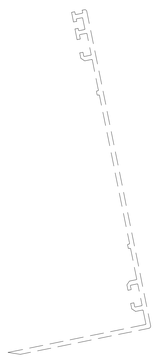

Abnehmbare Antriebsblende
Habillage intérieur amovible

3				Datum/Date	Name	Werkstoff/Material	© dormakaba GmbH+Co.KG (DE) Ennepetal
2			Bearb/Drawn	08.2023	Wenzel		Ausgabe/Issue
1			Gepr/Checked				Format A0
Ind. Change No. No. 00000000xxx	Datum/Date	Name	Norm/Stand				Ersatz/Replacem

dormakaba | Maßstab/Scale 1:1 | ES PROLINE
Schiebetuer Pro Green RC2_RC3
porte coulissante Pro Green RC2_RC3
Antriebsverkleidung / capots de mécaniques

Zeichng-Nr/Drawing-No. 257636-00-6-60 | Var. 00 | Art/Typ | Zust/Cond | Blatt/Sheet 1 von/of 1

"Weitergabe sowie Vervielfältigung dieser Unterlage, Verwertung und Mitteilung ihres Inhalts sind nur mit ausdrücklicher Genehmigung der dormakaba GmbH+Co.KG gestattet. Zuwiderhandlungen verpflichten zu Schadenersatz. Alle Rechte für den Fall der Patenterteilung oder Gebrauchsmustereintragung vorbehalten."

Pro Green ES 400 PRO	Gewicht / Poids
1-flügelig / 1-vantail LW 800 - 3000 B min. = 2 x LW + 233 (mit Seitenteil / mit Pfostenbreite 121mm) (avec partie fixe / avec largeur poteau 121mm)	1-flügelig / 1-vantail ES 400 PRO 1 x 250 kg
2-flügelig / 2-vantaux LW 1000 - 3000 B min. = 2 x LW + 207 (mit Seitenteil / ohne Pfostenbreite) (avec partie fixe / sans largeur poteau)	2-flügelig / 2-vantaux ES 400 PRO 2 x 200 kg

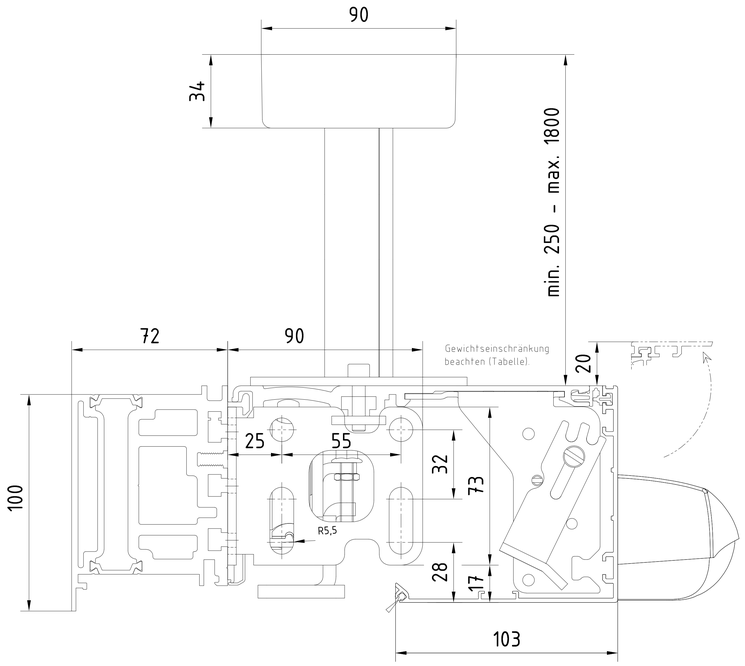

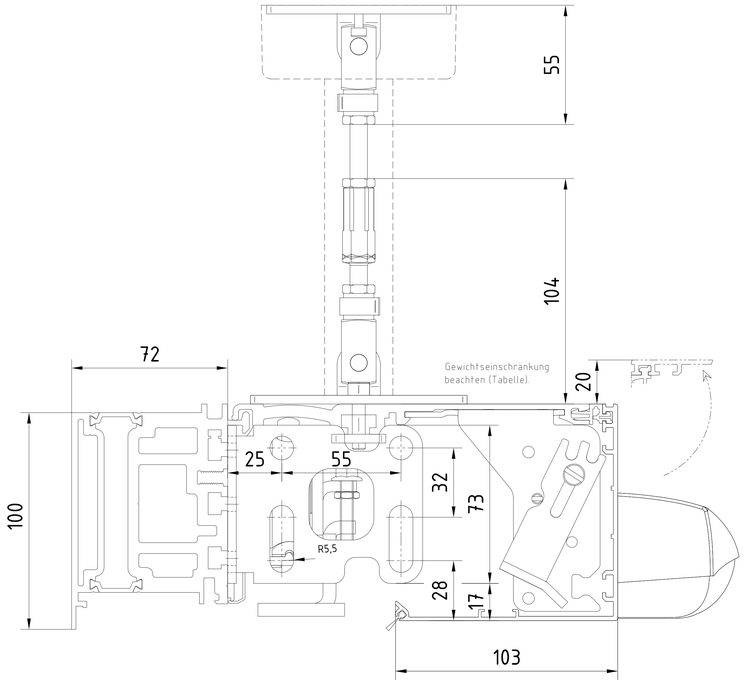

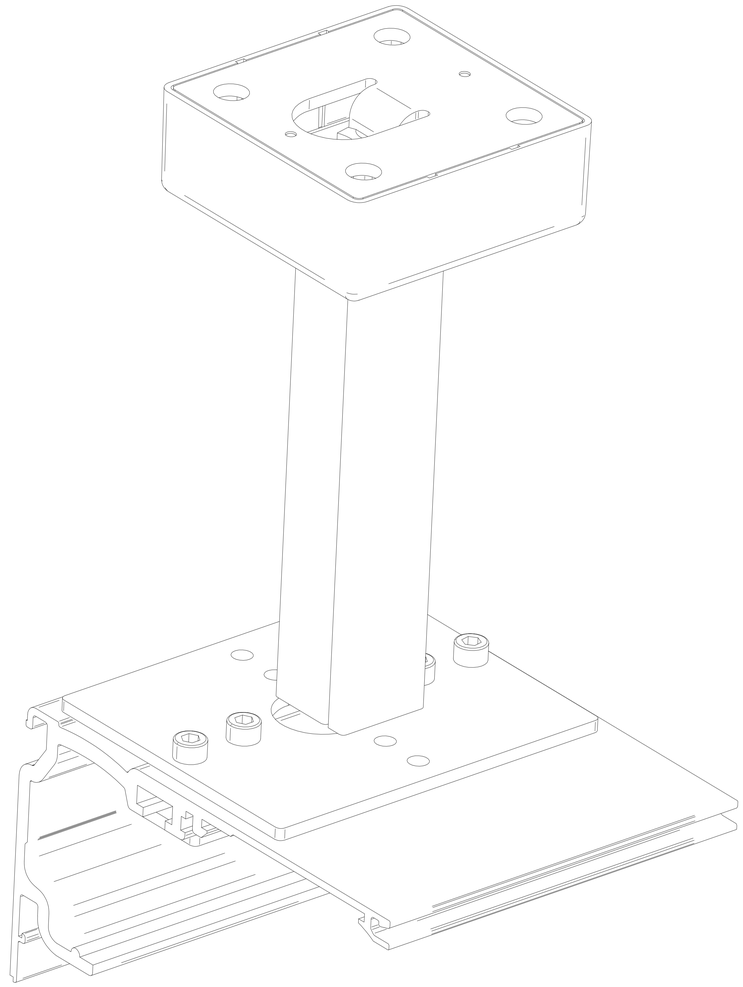

Auf sichere Verschraubung achten!
Im Mauerwerk mit den in
der Dokumentation vorgegebenen
Verankerungen arbeiten.

„Verglasung für Türen mit Einbruchschutzklasse RC2: Sicherheits-Isolierglas
nach DIN EN 356 P4A
Vitrage pour porte classe anti-effraction RC2 : Verre de sécurité isolant
selon DIN EN 356 P4A
Verglasung für Türen mit Einbruchschutzklasse RC3: Sicherheits-Isolierglas
nach DIN EN 356 P5A"
Vitrage pour porte classe anti-effraction RC3 : Verre de sécurité isolant
selon DIN EN 356 P5A

3					Datum/Date	Name	Werkstoff/Material
2				Bearb/Drawn	08.2023	Wenzel	
1				Gepr./Checked			
Änd. Change No.	3000000xxx	Datum/Date	Name	Norm/Stand.			

dormakaba
Maßstab/Scale: 1:1
ES PROLINE
Schiebetuer Pro Green RC2_RC3
porte coulissante Pro Green RC2_RC3
Antriebsabhängung / Suspente de mécanisme

© dormakaba GmbH+Co.KG (DE) Ennepetal
Ausgabe/Issue:
Format: A0
Ersatz/Replaceth:
Zeichng-Nr/Drawing-No: 257636-00-6-60
Var: 00
Art/Typ/Zust/Cond
Blatt/Sheet 1 von/of 1

"Weitergabe sowie Vervielfältigung dieser Unterlage, Verwertung und Mitteilung ihres Inhalts nicht erlaubt soweit nicht ausdrücklich zugestanden. Zuwiderhandlungen verpflichten zu Schadenersatz. Alle Rechte vorbehalten
"Reproduction and distribution of this document, as well as utilization and communication of its contents not permitted without express authorization. Offenders will be held liable for payment of damages. All rights reserved."

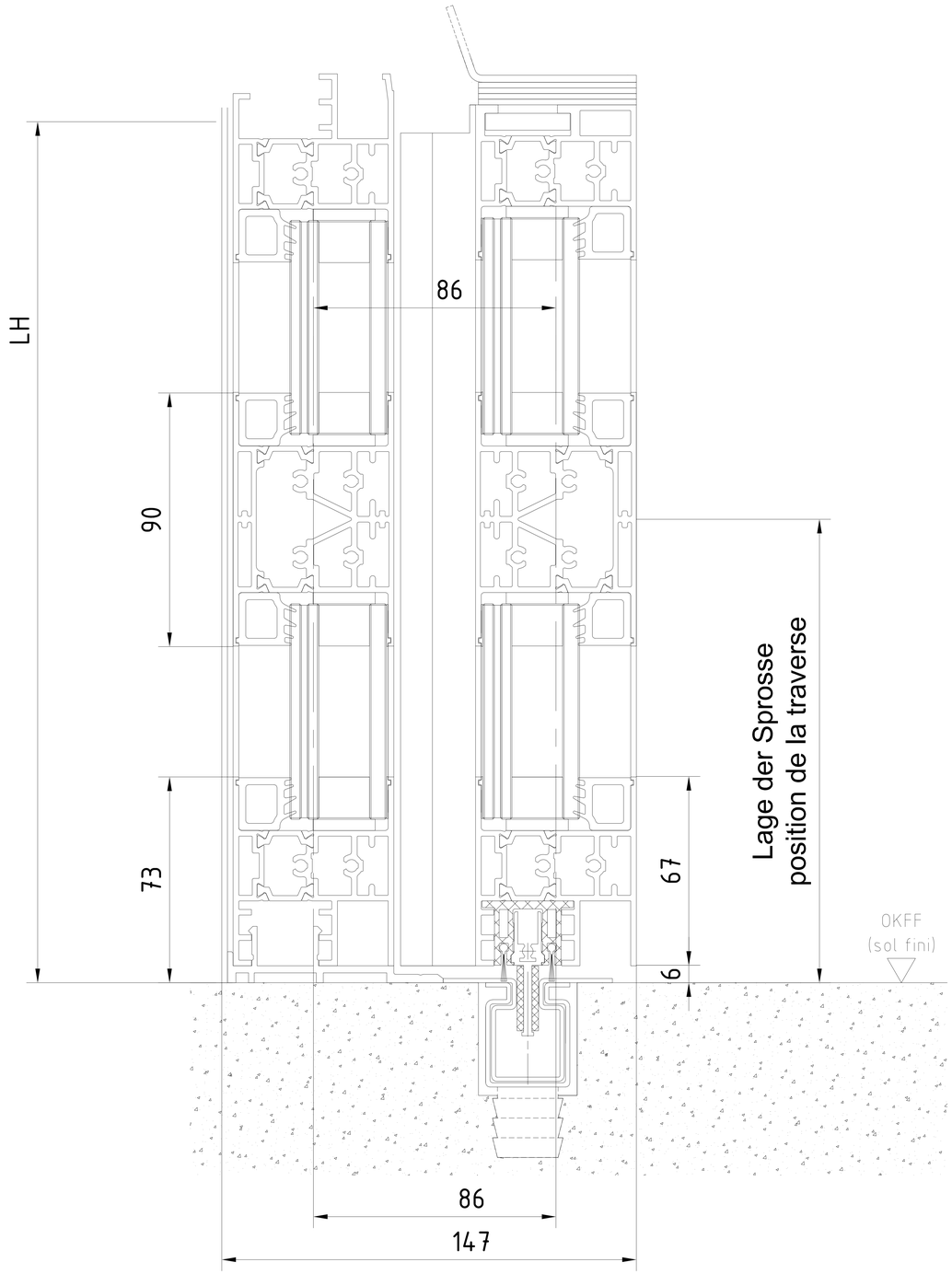

3					Datum/Date	Name	Werkstoff/Material
2				Bearb/Drawn	08.2023	Wenzel	
1				Gepr./Tested			
Lfd No	Change No. 5000000xxxx	Datum/Date	Name	Norm/Stand.			

dormakaba

Maßstab/Scale 1:1

ES PROLINE
Schiebetuer Pro Green RC2_RC3 ISO 34
porte coulissante Pro Green RC2_RC3 ISO 34
Sprosse ISO Verglasung - mit Seitenteil - Unterflurführung
traverse - verre isolant - avec partie fixe - rail de sol encastré

© dormakaba GmbH+Co.KG (DE) Ennepetal

Ausgabe/Issue:
Format: A1
Ersatz/Replacem.:

Zeichng-Nr/Drawing-No	Var	Art/Typ	Zust/Cond	Blatt/Sheet
257636-00-6-60				1 von Bl.
Var.: 00				

"Weitergabe sowie Vervielfältigung dieser Unterlage, Verwertung und Mitteilung ihres Inhalts ist nicht gestattet soweit nicht ausdrücklich zugestanden. Zuwiderhandlungen verpflichten zu Schadensersatz. Alle Rechte für den Fall der Patenterteilung oder Gebrauchsmustereintragung vorbehalten."

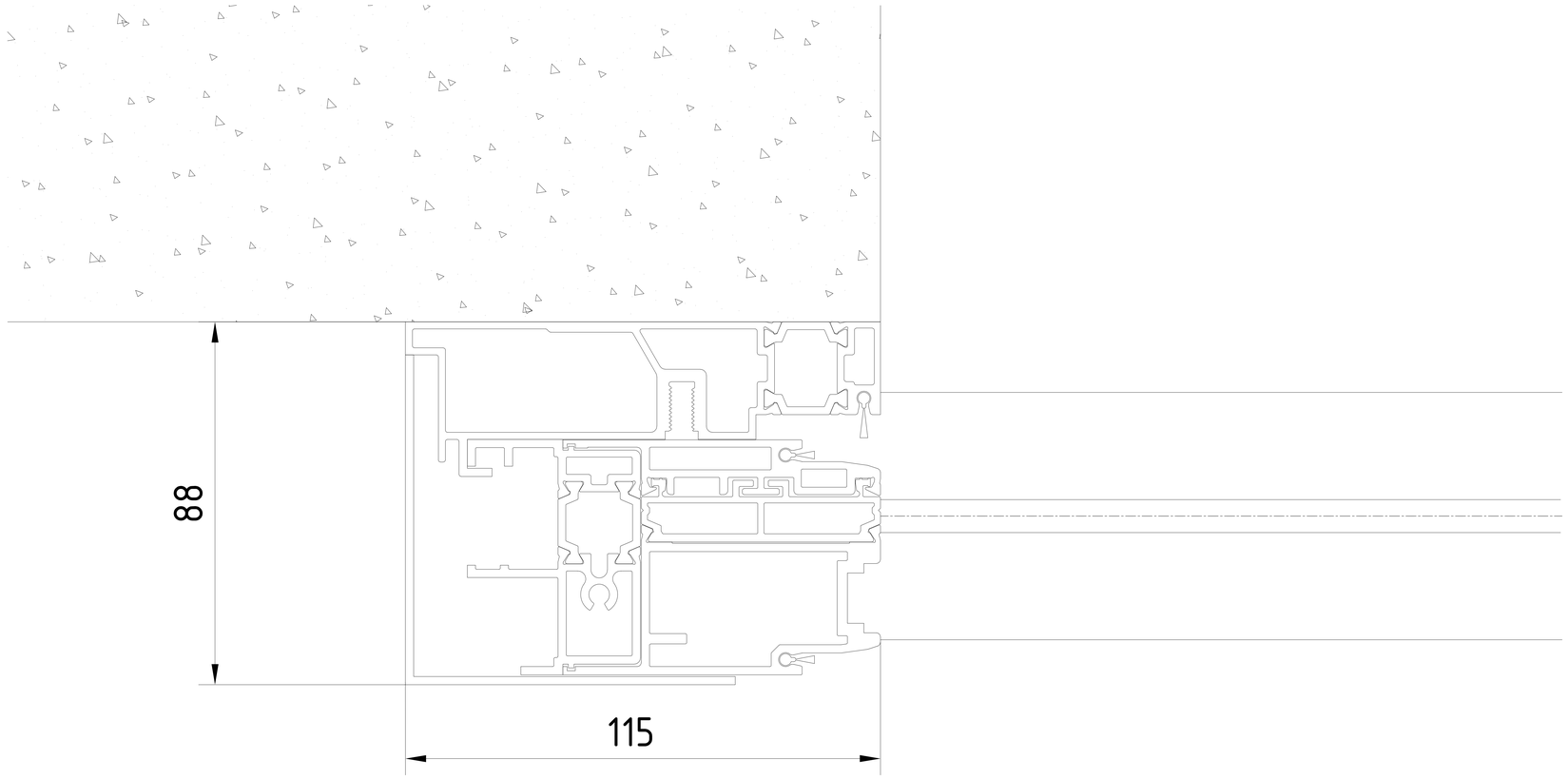

"Weitergabe sowie Vervielfältigung dieser Unterlage,
Verwertung und Mitteilung ihres Inhalts nicht gestattet,
soweit nicht ausdrücklich zugestanden. Zuwiderhandlungen
verpflichten zu Schadenersatz. Alle Rechte für den Fall
der Patenterteilung oder Gebrauchsmuster-Eintragung vorbehalten."

					Datum/Date	Name	Werkstoff/Material
3							
2				Bearb/Drawn	08.2023	Wenzel	
1				Gepr./Tested			
Lfd No.	Change No. 50000000xxxx	Datum/Date	Name	Norm/Stand.			

© dormakaba GmbH+Co.KG (DE) Ennepetal

Ausgabe/Issue:

Format: A2

Ersatz/Replacem.:

dormakaba

Maßstab/Scale 1:1

ES PROLINE

Schiebetuer Pro Green RC2_RC3 ISO 34

porte coulissante Pro Green RC2_RC3 ISO 34

Anfahrpfosten ISO Verglasung - mit Seitenteil - Unterflurführung

poteau de réception - verre isolant- avec partie fixe - rail de sol encastré

Zeichng-Nr/Drawing-No	Var.	Art/Typ	Zust/Cond.	Blatt/Sheet
257636-00-6-60				1 von Bl.

Var.: 00

Musterlösungen für verschiedene Einbausituationen. Die konkrete Bauausführung ist im Einzelfall im Vorfeld abzuklären und können von den gezeigten Versionen abweichen. Ergänzende Angaben befinden sich in der Montageanleitung.

Solutions pour diverses situations de construction. Chaque situation réelle est un cas particulier qui doit être éclairci sur site et peut différer de ces version. Les données se trouvent dans le mode d'emploi de montage.

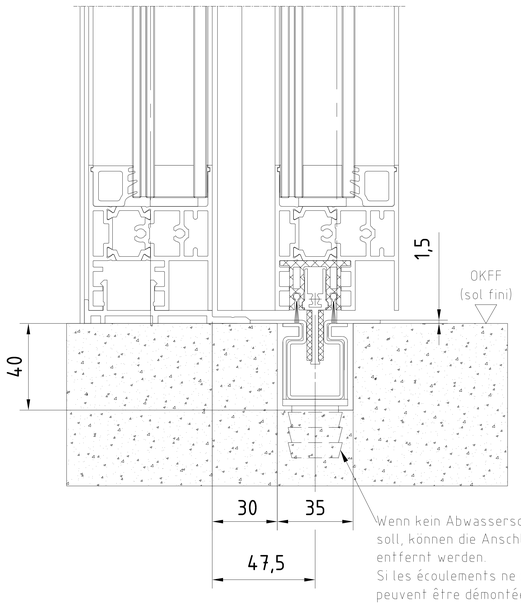

Wenn kein Abwasserschlauch angeschlossen werden soll, können die Anschlussstutzen an den Endkappen entfernt werden.
Si les écoulements ne doivent pas être raccordés, les prises peuvent être démontées.

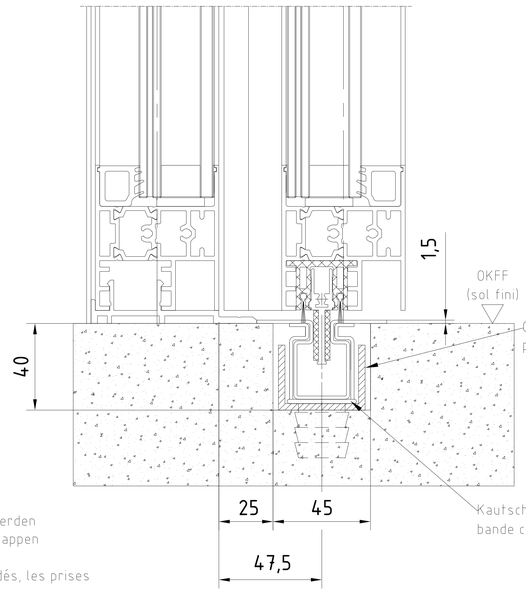

Optionales Aluminium U-Profil 30x40x30x3
profil aluminium U optionnel 30 x 40 x 30 x 3

Kautschuk-Dichtband Art. Nr. 4400500
bande caoutchouc d'étanchéité art. n°4400500

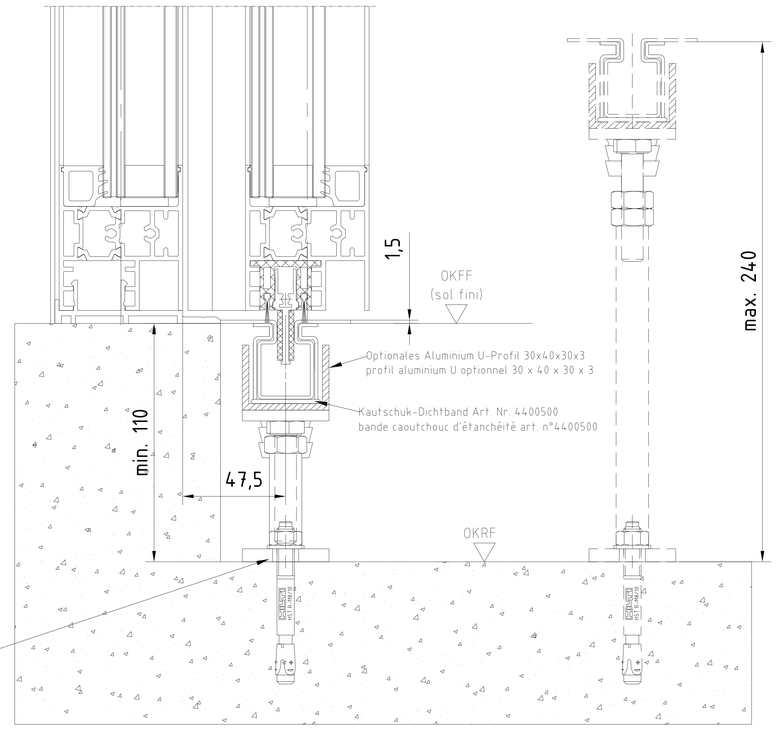

Optionales Aluminium U-Profil 30x40x30x3
profil aluminium U optionnel 30 x 40 x 30 x 3

Kautschuk-Dichtband Art. Nr. 4400500
bande caoutchouc d'étanchéité art. n°4400500

Optionale Unterständerungsböcke Art. Nr. 4400490
pieds réglables optionnels art. n° 4400490

3					Datum/Date	Name	Werkstoff/Material
2				Bearb/Drawn	08.2023	Wenzel	
1				Gepr./Checked			
Änd. Change No.	Datum/Date	Name		Norm/Stand			

© dormakaba GmbH+Co.KG (DE) Ennepetal

Ausgabe/Issue:
Format: A0
Ersatz/Replacedn:

dormakaba
1:1

Auftrag/Order:

ES PROLINE
Schiebetür Pro Green RC2_RC3 ISO 34
porte coulissante Pro Green RC2_RC3 ISO 34
Laufführung Variantenn - ISO Vergleuscrg - mit Bodenrend - Unterflurführung
variantes rail de sol encastré - verre isolant - avec partie fixe - rail de sol encastré

Zeichng-Nr/Drawing-No: 257636-00-6-60
Var: 00
Art/Typ | Zust/Cond | Blatt/Sheet 1 von/of 1

"Vorliegende zeichnerische Darstellungen dienen lediglich der Information und sind nicht ausdrücklich zugesagte, Zweckbestimmungen oder Eigenschaften begründende Angaben. Alle Rechte vorbehalten. Auch für Patenterteilungen und Gebrauchsmustereintragungen vorbehalten."